VISIT…

ОАО "Кировский завод "Маяк"
610601, г. Киров, ул. М.Гвардии, 67

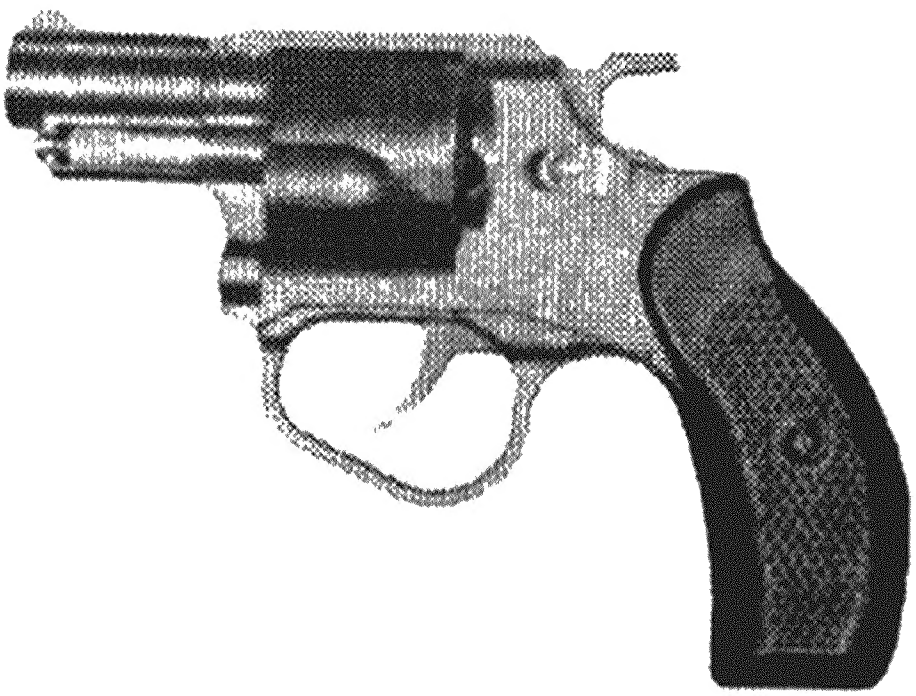

РЕВОЛЬВЕР СЛУЖЕБНЫЙ РСЛ-1

калибра 9 мм

№ _____

Руководство по эксплуатации
РСЛ-1.00.000 РЭ

1 НАЗНАЧЕНИЕ

Револьвер служебный РСЛ-1 калибра 9 мм (далее по тексту — револьвер) предназначен для использования должностными лицами государственных органов и работниками юридических лиц в целях самообороны или выполнения обязанностей по защите жизни и здоровья граждан; охране природы и природных ресурсов, собственности, ценных и опасных грузов, специальной корреспонденции, которым законодательными актами РФ разрешено его ношение и хранение.

Револьвер выпускается в двух вариантах: РСЛ-1.00.000 и РСЛ-1.00.000-01, отличающихся только внешним дизайном.

Общий вид револьвера приведен на рис. 1.

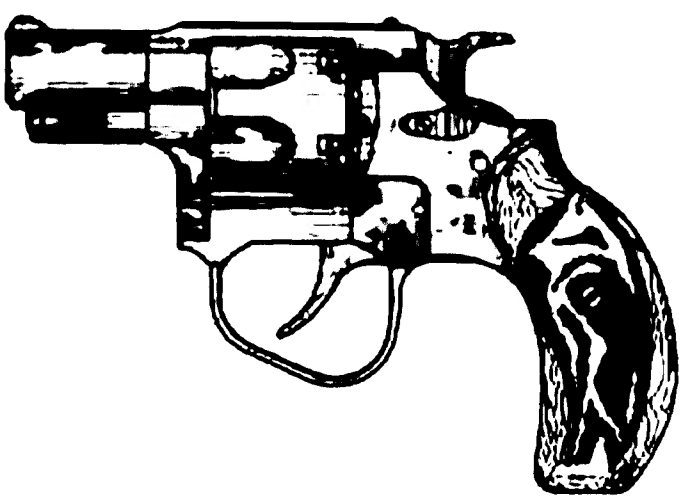

Рисунок 1 — Револьвер служебный РСЛ-1 калибра 9 мм

Револьвер соответствует всем требованиям безопасности, установленным РСЛ-1.00.000 ТУ, имеет сертификат соответствия № РОСС RU.SA02.B01437, сроком действия по 01.01.2004 г., выданный органом по сертификации ручного огнестрельного оружия и патронов.

Сертификация проведена на соответствие ГОСТ Р50529-93 и методики ЭКЦ МВД России.

Вариант револьвера	Цвет покрытия металлической поверхности	Материал щечек
РСЛ-1.00.000	Черный матовый	Пластмасса
РСЛ-1.00.000-01	Светлый блестящий	Древесина

По требованию заказчика револьвер может изготавливаться и в сувенирном исполнении: на рукоятку револьвера устанавливаются щечки из ценных пород древесины, а револьвер укладывается в деревянную коробку с художественной отделкой.

2 ТЕХНИЧЕСКИЕ ХАРАКТЕРИСТИКИ

Калибр — 9 мм.

Количество нарезов в стволе — 6 шт.

Количество патронников — 5 шт.

Масса револьвера (без патронов) — 0,6 кг.

Габаритные размеры револьвера — 158x34x120 мм.

Усилие на спусковом крючке при ручном взведении курка — $(30 \pm \frac{10}{20})$ Н.

Усилие на спусковом крючке при самовзводе — $(65 \pm \frac{10}{20})$ Н.

Гарантийный ресурс — 2500 выстрелов

Кучность боя на расстоянии 15±0,5 м — R100=150 мм.

Отклонение СТП (средняя точка попадания) от точки прицеливания на расстоянии 15±0,5 м — не более 100 мм в любом направлении.

Длина прицельной линии — 83,75 мм.

Начальная скорость пули — не более 300 м/с при дульной энергии 270 Дж.

Условия эксплуатации от минус 30° С до плюс 40° С.

3 КОМПЛЕКТНОСТЬ

Обозначение	Наименование	Коли-чество	Заводской номер	Обозначение укладочного или упаковоч-ного места	Приме-чание
РСЛ-1.00.000 РСЛ-1.00.000-01 (ненужное зачеркнуть)	Револьвер служебный РСЛ-1 калибра 9 мм	1		Коробка пластмассовая	
	Кобура	1	—	Ящик	
	Комплект ЗИП одиночный:	—	—	Коробка пластмассовая	
	Инструмент				
	Отвертка	1	—		
	Принадлежности				
	Ершик	1	—		
	Протирка	1	—		
	Обойма	5	—		
	Упаковка				
	Коробка пластмассовая	1	—	Коробка картонная	

Продолжение

Обозначение	Наименование	Количество	Заводской номер	Обозначение укладочного или упаковочного места	Примечание
	Коробка картонная	1	–	Ящик	
	Ящик	1	–		
РСЛ-1.00.000 РЭ	Документация Руководство по эксплуатации	1	–	Коробка пластмассовая	

Примечания

1 Таблицу заполняет предприятие-изготовитель.

2 Патроны к револьверу должны поставляться в количестве, определяемом договором с заказчиком (но не более 30 шт. на один револьвер).

Применяемый патрон – пистолетный патрон КУРЦ.000 ТУ7272-011-07512447-94 с маркировкой на донной части: 9х17К, LVE, СЛ, год изготовления.

Изготовитель – АО "Новосибирский завод низковольтной аппаратуры"

3 Наличие кобуры определяется договором с заказчиком.

Заводские номера основных частей
(заполняет предприятие-изготовитель)

Рамка 030677

Барабан 030677

Втулка (ствол) 7084

ВНИМАНИЕ!

Изменение заводских номеров на револьвере и основных частях в эксплуатации ЗАПРЕЩАЕТСЯ.

4 ИНСТРУМЕНТ И ПРИНАДЛЕЖНОСТИ

Для проведения контрольного осмотра до использования револьвера и технического обслуживания после его применения используется одиночный комплект ЗИП (запасные части и принадлежности), входящий в комплектность револьвера.

Общий вид приведен на рис.2.

Состав ЗИП приведен в разделе 3.

ЗИП хранится в коробке с револьвером.

Правила использования

Протирка 3 используется для чистки и смазки. Протирочный материал (х/б салфетки) продевается в прорезь на лезвии протирки.

Ершик 2 из щетины служит для нанесения смазки в канал ствола и патронники барабана.

Отвертка 1 необходима при разборке и сборке револьвера.

Обойма 4 в количестве 5 шт. входит в комплект поставки для револьвера. Каждая обойма рассчитана на 100-кратное заряжание. Патроны продеваются в ее гнезда-отверстия (с любой стороны) и фиксируются по проточке. Обойма устанавливается на плоскость зубчатки экстрактора заподлицо с плоскостью барабана таким образом, чтобы патроны вошли в патронники барабана.

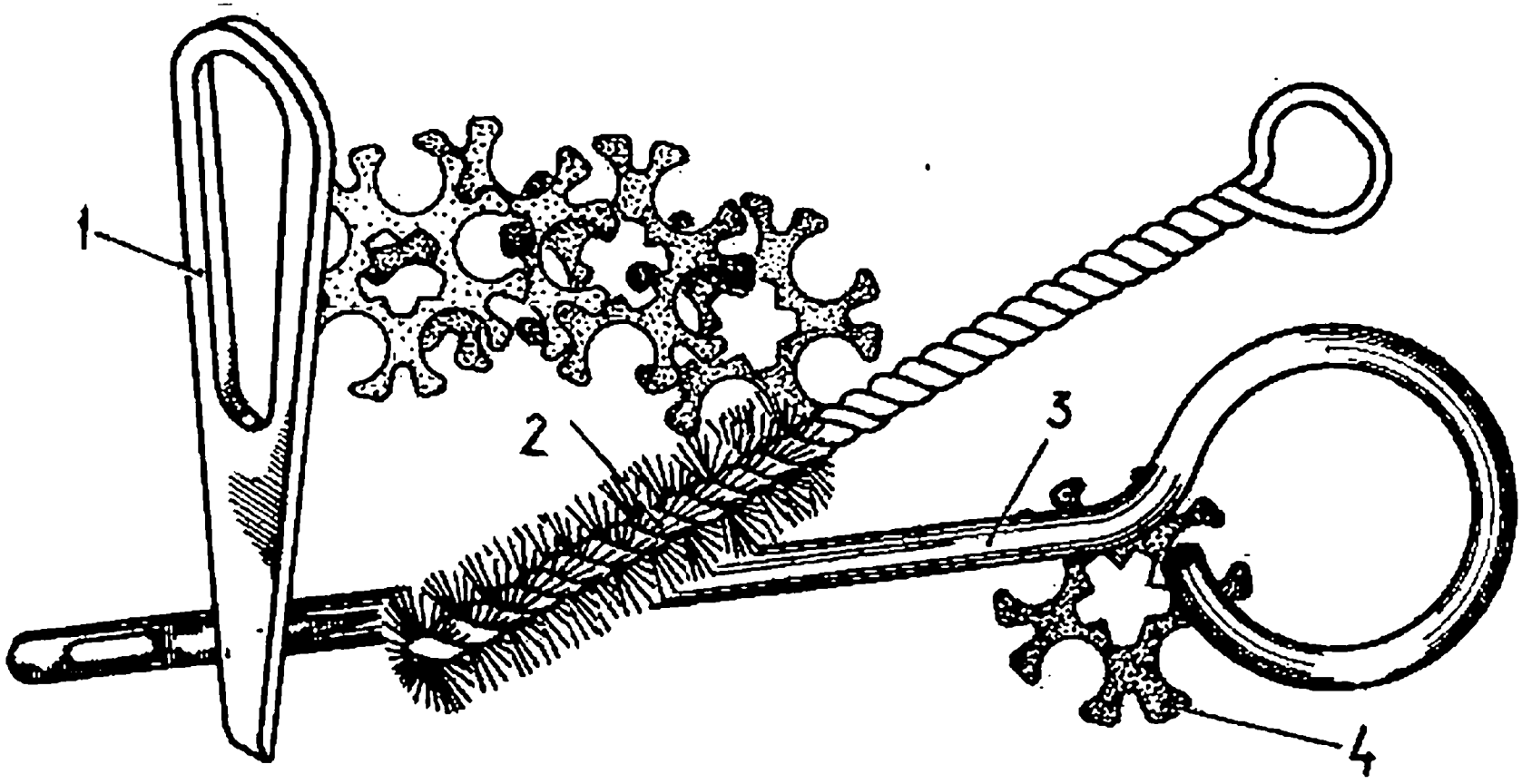

1 – отвертка; 2 – ершик; 3 – протирка; 4 – обойма.

Рисунок 2 – Одиночный комплект ЗИП

5 МАРКИРОВАНИЕ И КЛЕЙМЕНИЕ

5.1 МАРКИРОВАНИЕ

Маркировка на рамке и барабане выполнена ударным способом, на стволе — электрографическим способом, на накладке, кожухе, стальной втулке левой щечки — гравированием.

Маркировка на рамке

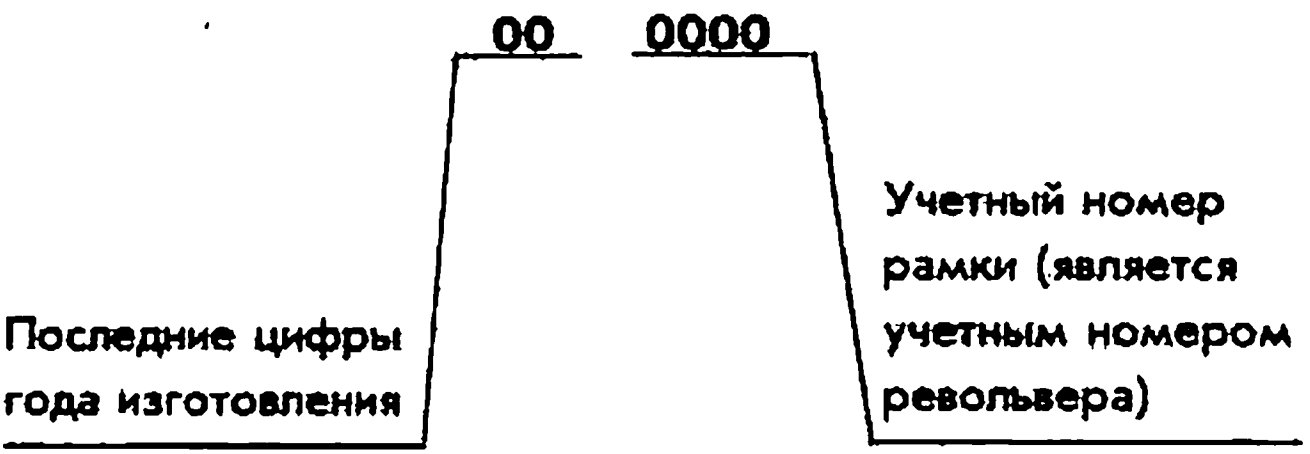

Маркировка на накладке

— знак соответствия при обязательной сертификации.

РСЛ-1 — марка револьвера.

Маркировка на стальной втулке левой щечки

— товарный знак завода-изготовителя.

Маркировка на втулке 33 (под кожухом 1 - см. рисунок 3)

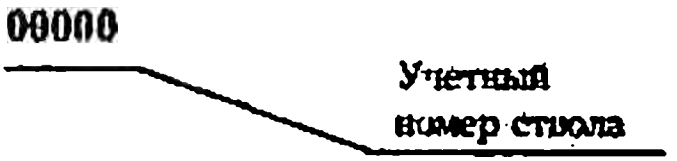

Маркировка на кожухе

9 × 17,
где 9 — калибр применяемого патрона,
17 — высота гильзы

Маркировка на барабане

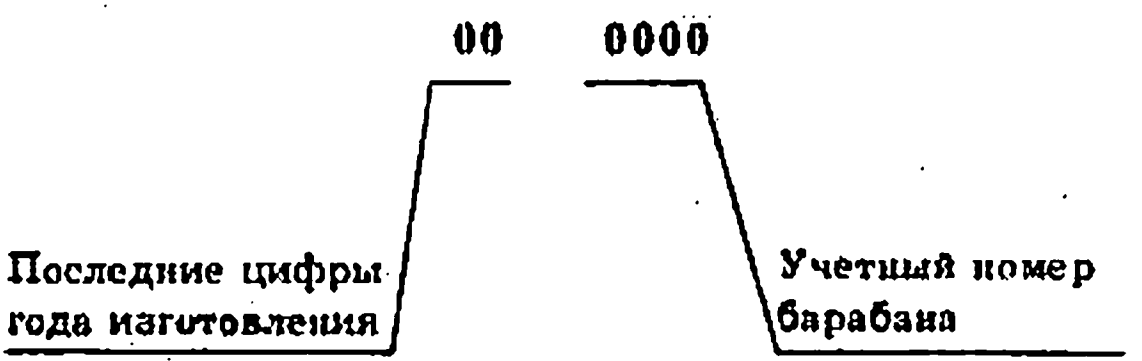

5.2 КЛЕЙМЕНИЕ

Клеймение производится ударным способом после испытаний на безопасность.

— клеймо за испытания на безопасность проставляется на рамке и барабане;

— клеймо Государственной испытательной станции проставляется на рамке.

6 УСТРОЙСТВО И РАБОТА

6.1 УСТРОЙСТВО РЕВОЛЬВЕРА

Револьвер является многозарядным, ручным стрелковым оружием с ударно-спусковым механизмом двойного действия и состоит из следующих основных узлов: рамки 24 (рис. 3), накладки 20, боевой пружины 44, спускового крючка 10, курка 42, барабана с качалкой 26 и щечек правой 22 и левой 23.

Рамка 24 является основной корпусной деталью и служит для соединения всех частей револьвера. На ней закреплены с помощью штифтов 35 втулка 33, кожух 1, подпружиненный спусковой крючок 10, курок 42, стопор барабана 32; с помощью винтов — целик 2, выключатель фиксатора 7, накладка 20, щечки 22, 23; установлен подпружиненный боек 5.

Боевая пружина 44 устанавливается в рукоятке рамки 24; барабан с качалкой 26 — в окне А рамки с фиксацией в кожухе 34 и отверстии В рамки.

Ствол* служит для направления полета пули. С помощью штифта 58 внутри под кожухом 1 закреплена втулка 33 с шестью нарезами, вьющимися слева-вверх-направо. Нарезы служат для сообщения пуле вращательного движения. Промежутки между нарезами называются полями. Расстояния (по диаметру) между двумя противоположными нарезами являются калибром канала ствола; он равен 9 мм. На стволе имеется мушка Г для прицеливания. Для прицелива-

---

* По тексту термин "Ствол" определяет функциональное назначение втулки 33.

ния в темноте на мушке и целике нанесены белой эмалью метки.

Подпружиненный боек 5 служит для разбития капсюля. Устанавливается в упоре бойка 6, который удерживается в канавках ствольной части рамки.

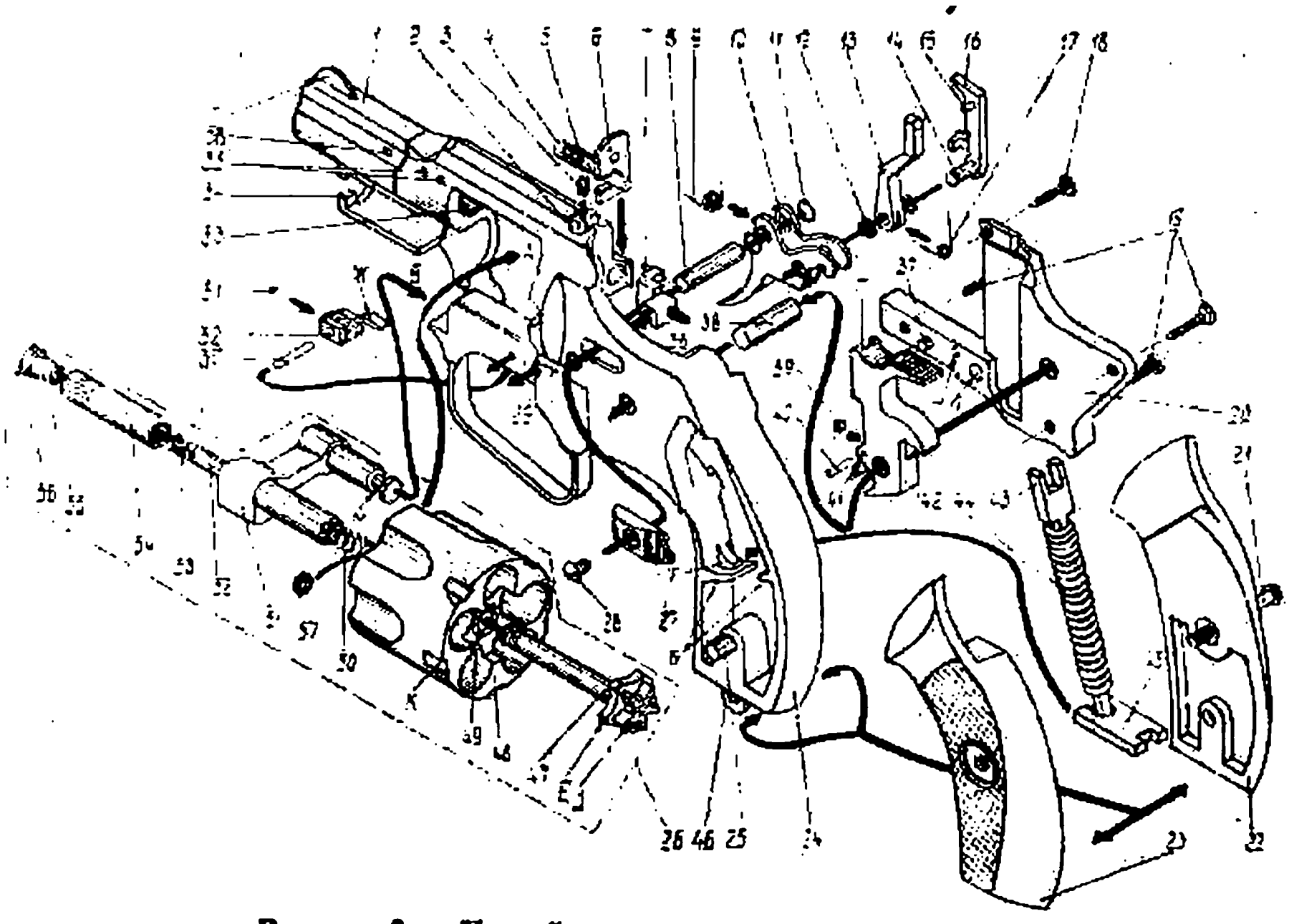

Рисунок 3 — Устройство револьвера

1–кожух; 2–целик; 3–винт М2х3; 4–пружина бойка; 5–боек; 6–упор бойка; 7–выключатель фиксатора; 8–штифт; 9–пружина спускового крючка; 10–крючок спусковой; 11–шайба; 12–шайба; 13–разобщитель; 14–ось; 15–штифт; 16–толкатель; 17–пружина толкателя; 18–винт М2х6; 19–винт М2х10; 20–накладка; 21–винт М3х25; 22–щечка правая; 23–щечка левая; 24–рамка; 25–штифт; 26–барабан с качалкой; 27–кнопка выключателя; 28–винт М3х4; 29–прокладка; 30–штифт; 31–пружина; 32–стопор барабана; 33–втулка; 34–кожух; 35–штифт; 36–пружина выключателя; 37–штифт; 38–штифт; 39–пружина храповика; 40–штифт; 41–храповик; 42–курок; 43–вилка; 44–пружина боевая; 45–упор боевой пружины; 46–звено; 47–экстрактор; 48–барабан; 49–штифт; 50–пружина экстрактора; 51–качалка барабана; 52–фиксатор барабана; 53–пружина фиксатора барабана; 54–толкатель экстрактора; 55–гайка фиксатора барабана; 56–штифт; 57–кольцо; 58–штифт; А–окно; Б–выступ; В–отверстие; Г–мушка; Д–звездка экстрактора; Е–зубчатка; Ж–полукруглый выступ; К–углубления барабана; Л–отверстие; М–ось качалки; Н–отверстие; Т–прилив; П–паз.

Примечание – Иллюстрации деталей, узлов револьвера могут иметь отличия от выпускаемых образцов в процессе совершенствования их конструкции.

Спусковой крючок 10 служит для спуска курка с боевого взвода и выключения стопора барабана 32 при одновременном взведении курка 42.

Ось 14 соединяет в один узел спусковой крючок 10, разобщитель 13, толкатель 16 и пружину 17. Подпружиненный спусковой крючок 10 установлен на штифт 8. Конец пружины 9 зафиксирован в рамке.

Спусковой крючок имеет два зуба В (рис. 7) для взаимодействия со стопором барабана 6 и паз Е для стопорения зуба Ж курка.

Разобщитель 1 служит для обеспечения безопасности: исключения случайного выстрела (при падении, ударах и т.п.). Он взаимодействует с бойком 2 при спуске курка.

Толкатель 10 предназначен для поворота барабана 5 на 1/5 оборота при взаимодействии с зубьями звездки А (или Д на рис. 3) экстрактора. Имеет отгиб Г для упора конца пружины толкателя и штифт 3 для упора в рамку.

Курок 12 служит для нанесения удара по разобщителю 1. Он состоит из собственно курка и подпружиненного храповика 11. Храповик предназначен для работы механизма при самовзводе и предотвращает западание разобщителя в паз курка при его взведении. Курок имеет головку Л с насечкой для взведения курка рукой, выступ К для запирания боевой пружины 8 и зуб Ж для фиксации в пазу Е спускового крючка 7.

Подпружиненный стопор барабана 32 (см. рис. 3) предназначен для фиксации барабана в положении соосности ствола и патронника. Соосность бойка и па-

трехзубков барабана обеспечивается конструкцией револьвера. Стопор имеет полукруглый выступ Ж для стопорения в углублениях К барабана (см. рис. 3 и 6).

Подпружиненный выключатель фиксатора 7 (см. рис. 3) служит для выталкивания конца фиксатора барабана из отверстия А (см. рис. 6) в рамке.

При нажатии на кнопку выключателя 2 вперед барабан получает возможность откинуться влево.

Барабан с качалкой предназначен для заряжания (разряжания) патронами.

Он состоит из собственно барабана 48 (см. рис. 3), экстрактора 47 с зубчаткой Е для выдвижения обоймы и пружиной 50, качалки барабана 51, толкателя экстрактора 54, фиксатора барабана 52 и заштифтованной гайки фиксатора 55.

Пружина боевая 44 служит для аккумулирования энергии при сжатии в момент взведения курка, приведения в действие курка и взаимодействующих с ним механизмов. Она имеет вилку 43 для воздействия на курок 42 и упор боевой пружины 45 для установки на выступы Б в рукоятке рамки.

Накладка 20 с рамкой составляют после закрепления одно целое. Имеет отверстия под винты 18 и 19, штифт 38 и отверстия Л и Н под штифты 8 и 30. Штифт 37 запрессован на внутренней стороне накладки и служит для стопорения оси качалки М.

Щечки, правая 22 и левая 23, прикрывают с боков окна рукоятки рамки и служат для удобства удержания револьвера в руке. Они имеют сквозное отверстие для соединительного винта 21, в котором расположена металлическая втулка для стопорения головки винта

от произвольного отвинчивания. В нижней части щечек имеется фиксирующее глухое отверстие под штифт 25 для исключения перемещения щечек.

Щечки могут быть изготовлены из пластмассы или дерева.

Звено 46 предназначено для крепления револьвера к кобуре с помощью пристяжного ремешка.

6.2 УСТРОЙСТВО ПАТРОНА

9-мм короткобойный патрон центрального огня состоит из гильзы 1 (рис. 4), капсюля 6, порохового заряда 5 и оболочечной пули 2.

Гильза служит для размещения и предохранения от внешних воздействий порохового заряда, крепления капсюля и пули, для базирования патрона в патроннике револьвера.

В дне гильзы имеются: наковальня В, на которой бойком разбивается капсюль, затравочные отверстия А, через которые к пороховому заряду проникает пламя от ударного состава. Кольцевая проточка Б у дна гильзы используется для фиксации патрона в обойме.

Заряд состоит из бездымного пироксилинового пороха, который обеспечивает пуле достаточную начальную скорость и не мешает прицеливанию при выстрелах, быстро следующих один за другим.

Капсюль служит для воспламенения порохового заряда. Состоит из латунного колпачка с впрессованным в него ударным составом.

Оболочечная пуля состоит из свинцового сердечника 3 с внутренним коническим углублением и биметаллической оболочки 4.

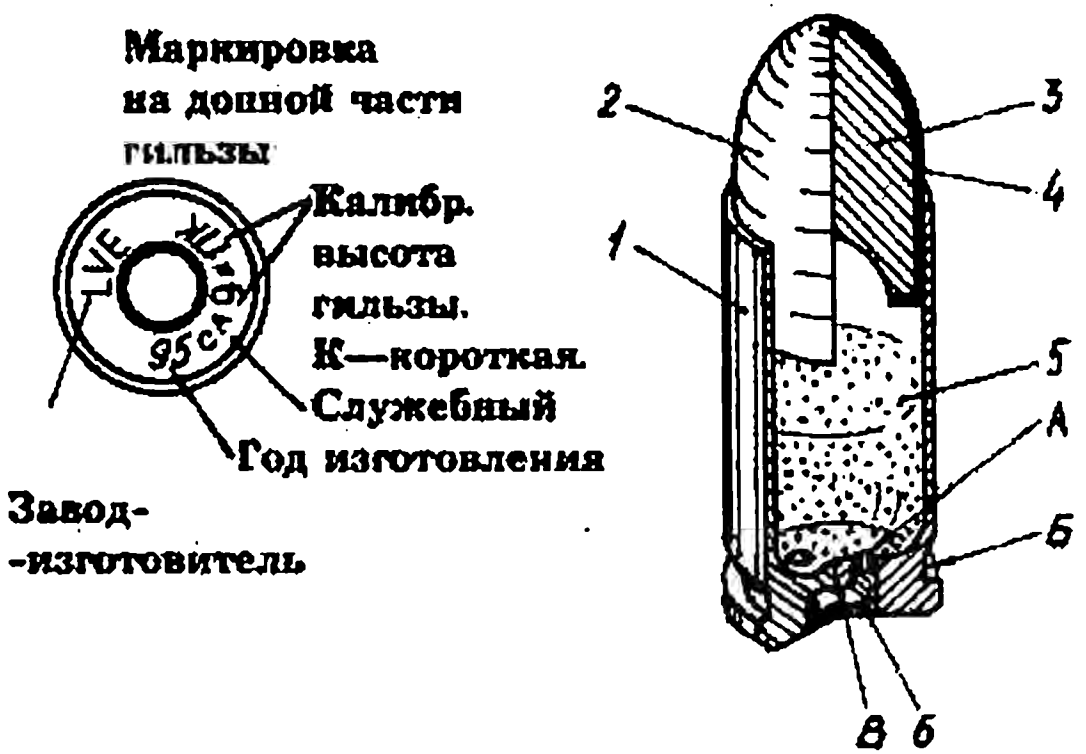

1 — гильза; 2 — пуля; 3 — сердечник; 4 — оболочка; 5 — заряд; 6 — капсюль; А — затравочные отверстия; Б — кольцевая проточка; В — наковальня.

Рисунок 4 — Патрон и его устройство

6.3 РАБОТА

6.3.1 Части и механизмы револьвера до выстрела находятся в положении, указанном на рис. 5.

Курок 11 под действием вилки 6 боевой пружины спущен и упирается передней плоскостью в упор бойка 2, не касаясь бойка 1, который входит в паз А курка.

Спусковой крючок под действием собственной пружины находится в крайнем переднем положении, его два зуба Д — в зацеплении с полукруглыми углублениями Г стопора барабана 4.

Толкатель 7 передним закруглением опирается на рамку 10.

Разобщитель 9 находится в нижнем положении, опираясь коленом на плоскость храповика 5.

Стопор барабана 4 выступом Ж в пазу барабана фиксирует его в рамке.

Кнопка выключателя находится в положении "выключено": выключатель фиксатора 8 утоплен в отверстии рамки с помощью фиксатора барабана 3.

6.3.2 Работа частей и механизмов револьвера при заряжании.

При нажатии "вперед" на кнопку выключателя 2 (рис. 6) происходит освобождение фиксатора барабана, и барабан получает возможность поворота на 90° влево вместе с осью качалки Л, размещенной в рамке, для заряжания обоймой с патронами. При введении снаряженного барабана в рамку и довороте его рукой до защелкивания полукруглый выступ Ж стопора барабана заходит в углубление К, и верхний патронник устанавливается соосно со стволом.

6.3.3 Работа частей и механизмов револьвера при выстреле.

При взведении курка рукой курок 12 (рис. 7) под воздействием на головку Л поворачивается вокруг своей оси (штифта) и давит на вилку 8; в результате боевая пружина сжимается. Одновременно происходит освобождение барабана стопором 6 при воздействии зубом В спускового крючка на углубления Б. При повороте курка толкатель 10, поднимаясь вверх, давит на зуб А звездки экстрактора. В результате происходит поворот барабана до установки следующего патронника соосно со стволом, после чего, барабан фиксируется в рамке выступом стопора барабана.

Зуб курка Ж, взаимодействуя с пяткой Д спускового крючка, поворачивает его вокруг своей оси (штифта) против часовой стрелки и в момент наибольшего сжатия боевой пружины срывается в паз Е спускового крючка и стопорится. Курок становится на боевой взвод.

При повороте курка разобщитель 1 поднимается вверх и, подпираемый храповиком 11, встает напротив бойка 2.

При нажатии пальцем на спусковой крючок 7 до отказа для производства выстрела его пятка Д получает дополнительное движение вверх. В результате зуб курка Ж освобождается из паза Е пятки; под действием боевой пружины 9 курок резко поворачивается на (штифте) оси вперед и вместе с разобщителем 1 ударяет по бойку. Боек разбивает капсюль патрона, происходит выстрел.

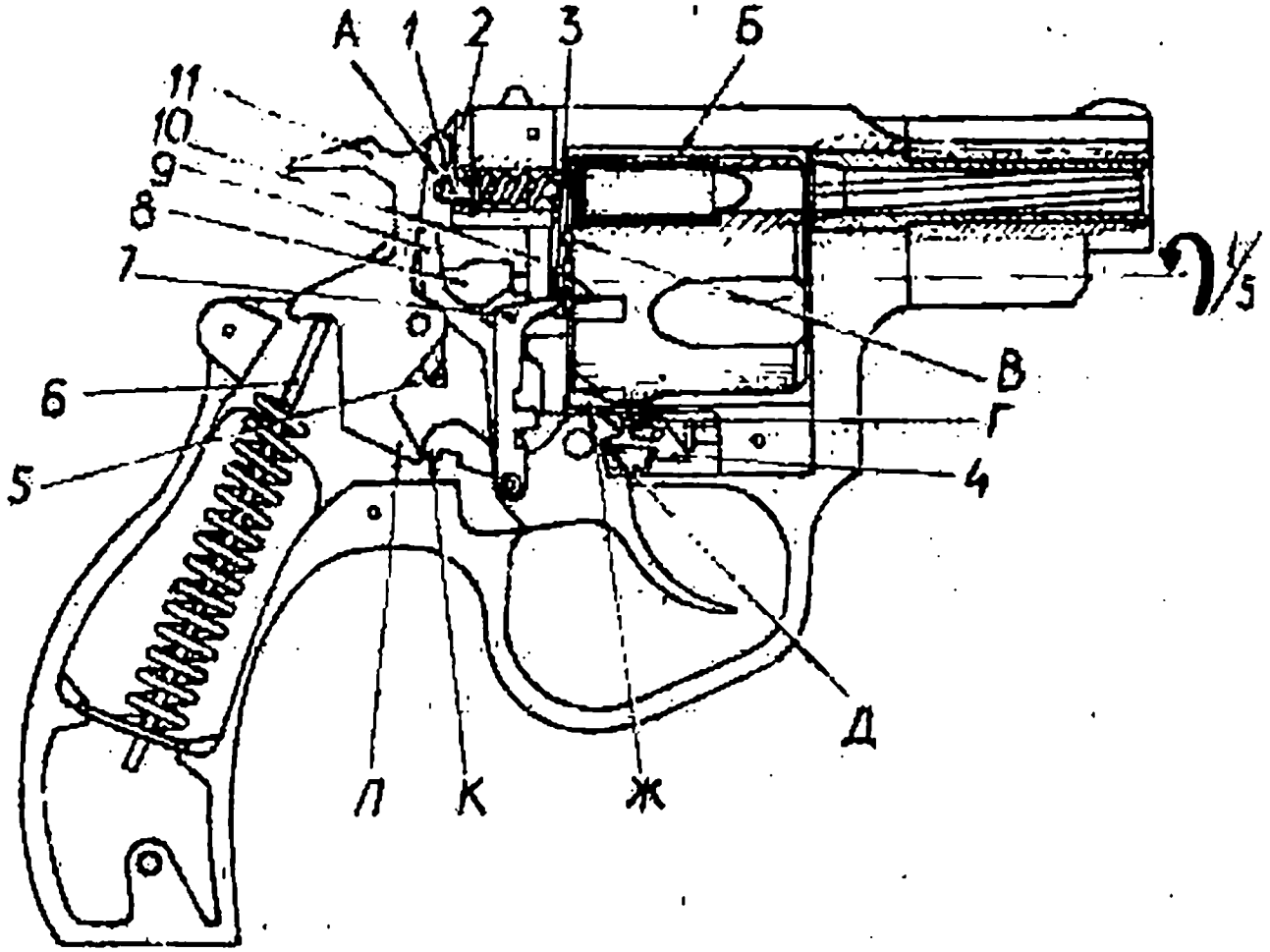

1—боек; 2—упор бойка; 3—фиксатор барабана; 4—стопор барабана; 5—храповик; 6—вилка; 7—толкатель; 8—выключатель фиксатора; 9—разобщитель; 10— рамка; 11—курок; А—паз; Б—патронник (с патроном); В—зуб звездки экстрактора; Г—углубление; Д—зуб спускового крючка; Ж—выступ; К—пятка; Л—зуб курка.

Рисунок 5 — Положение частей и механизмов револьвера до выстрела (щечки и накладка не показаны)

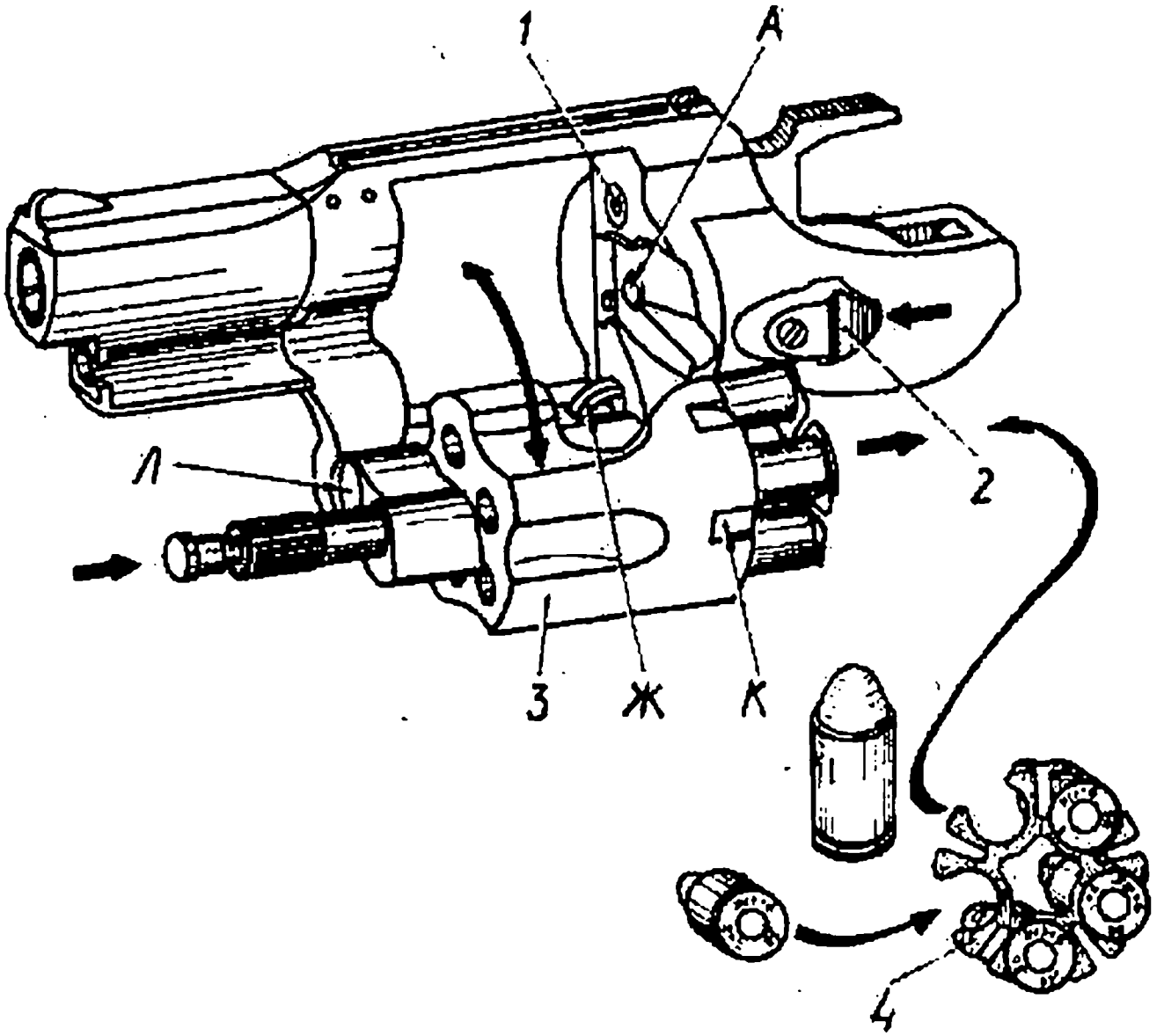

1—боек; 2—кнопка выключателя; 3—барабан; 4—обойма; А—отверстие; К—углубление; Ж—выступ; Л—ось качалки.

Рисунок 6 — Зпряжание револьвера и извлечение обоймы с гильзами

6.3.4 Работа частей и механизмов револьвера после выстрела.

Под действием своей возвратной пружины спусковой крючок начинает движение к исходному положению. Его пятка Д опускается, а вместе с ней — разобщитель 1 и толкатель 10. При этом пятка спускового крючка скользит по храповику 11 и фиксируется на зубе Ж курка до следующего выстрела.

В исходном положении два зуба В спускового крючка войдут в зацепление с полукруглыми углублениями Б стопора барабана.

6.3.5 Работа частей и механизмов револьвера при стрельбе самовзводом.

Если стрельба ведется без предварительного взведения курка, то при нажатии на спусковой крючок курок взводится автоматически. Спусковой крючок расфиксирует стопор барабана. Пятка спускового крючка поднимается вверх, а вместе с ней разобщитель и толкатель.

Толкатель давит на очередной зуб А звездки экстрактора; в результате чего происходит поворот барабана до постановки очередного патронника соосно с бойком и стволом и фиксации барабана в рамке стопором.

Храповик, обкатываясь по полукруглой поверхности пятки, также поднимется вверх, а вместе с ним — и курок. Он начинает взводиться, сжимая боевую пружину. Не становясь на боевой взвод, курок срывается с пятки спускового крючка и ударяет по разобщителю, разобщитель — по бойку. Происходит выстрел.

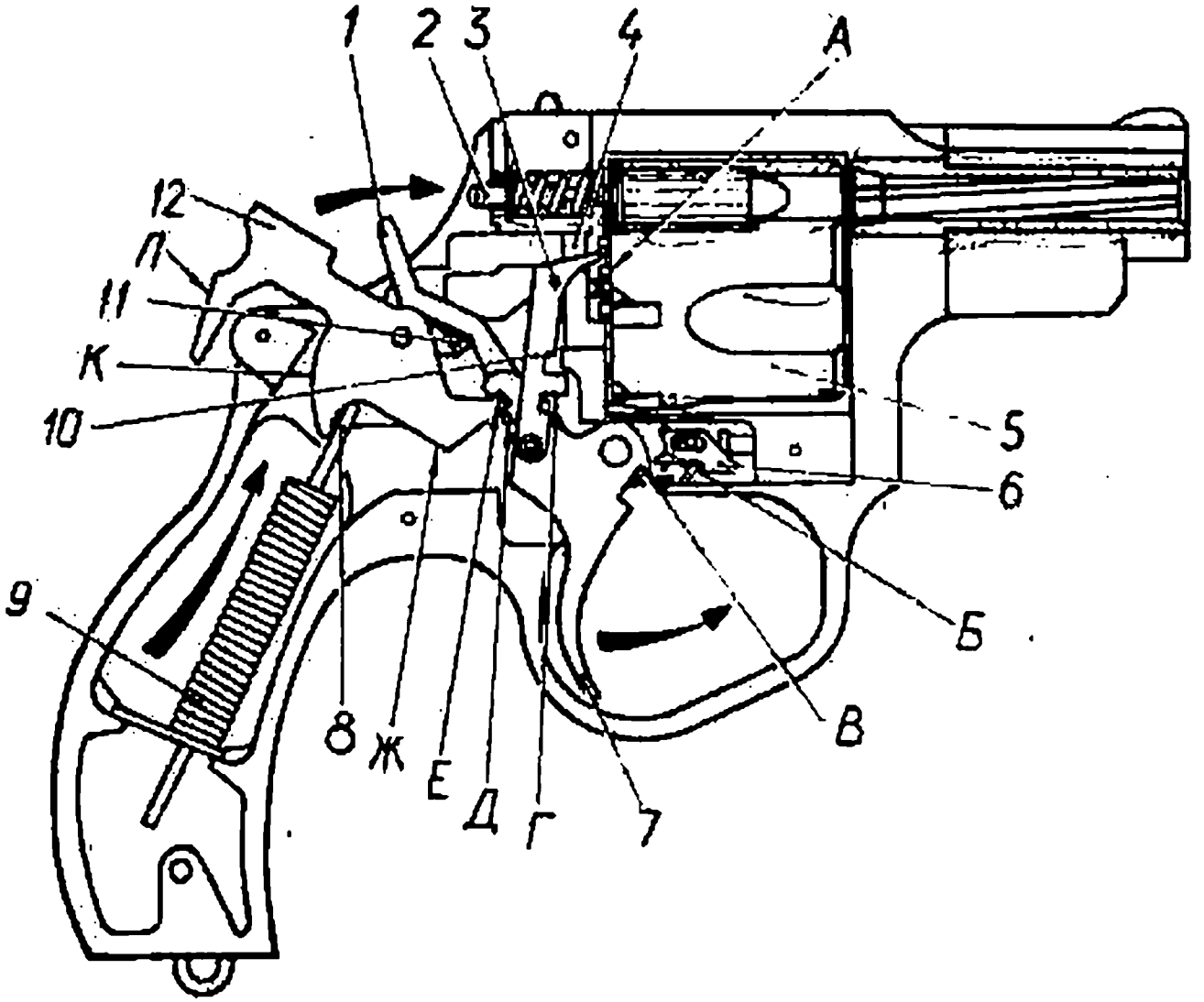

1—разобщитель; 2—боек; 3—штифт; 4—рамка; 5—барабан; 6—стопор барабана; 7—спусковой крючок; 8—вилка; 9—пружина боевая; 10—толкатель; 11—храповик; 12—курок; А—зуб звездки экстрактора; Б—углубление; В—зуб; Г—оттиб; Д—пятка; Е—паз; Ж—зуб курка; К—выступ; Л—головка.

Рисунок 7 — Положение частей механизмов револьвера при взводе курка рукой (накладка и щечки не показаны)

6.3.6 Работа частей патрона при выстреле

От удара бойком по капсюлю патрона взрывается ударный состав капсюля, пламя через затравочные отверстия в дне гильзы проникает к пороховому заряду и воспламеняет его. При сгорании порохового заряда создается высокое давление нагретых газов в гильзе. В результате давления газов на дно пули она сдвигается с места, врезается в винтообразные нарезы канала ствола, одновременно продвигаясь вперед и вращаясь вокруг собственной оси, пуля с начальной скоростью выбрасывается наружу.

Начальная скорость является одной из важнейших характеристик боевых свойств револьвера. Она определяет дальность полета пули, дальность прямого выстрела и пробивное действие пули, снижает влияние внешних условий на ее полет.

7 УКАЗАНИЯ МЕР БЕЗОПАСНОСТИ

* **ЗАПРЕЩАЕТСЯ** пользоваться револьвером, не изучив его устройство и приемы работы с ним, а также револьвером, номер которого не совпадает с указанным в разделе 3.

* **ЗАПРЕЩАЕТСЯ** использовать патроны с безоболочечной пулей, с типоразмерами для боевого оружия, а также не предусмотренные к применению для данного револьвера.

* **ЗАПРЕЩАЕТСЯ** техническая переделка владельцем револьвера, повлекшая изменение его технических характеристик.

* **ЗАПРЕЩАЕТСЯ** хранение револьвера вне мест постоянного проживания и (или) службы (на дачах, гаражах и т.п.), а также у посторонних лиц.

* **ЗАПРЕЩАЕТСЯ** продавать или передавать револьвер другим лицам без разрешения органа внутренних дел и соответствующего оформления. В случае утраты или хищения револьвера его владелец обязан немедленно сообщить об этом в органы внутренних дел.

* **ЗАПРЕЩАЕТСЯ** регистрация револьвера без наличия отметки в разделе 14 о проведении контрольного отстрела с целью постановки на учет в Федеральной пулегильзотеке МВД России и обеспечения его розыска в случае утраты (хищения), а также раскрытия преступлений, совершенных с его применением.

* Опасно носить заряженный револьвер со взведенным курком.

* Не должны иметь доступ к револьверу посторонние лица и дети.

* При заряжании и разряжании револьвера направляйте ствол в безопасное место.

* **ЗАПРЕЩАЕТСЯ** пользоваться револьвером лицам моложе 18 лет.

Запрещается применять служебный револьвер в отношении женщин, лиц с явными признаками инвалидности, несовершеннолетних за исключением случаев совершения указанными лицами вооруженного либо группового нападения.

(Комментарий к статье 24 Закона "Об оружии")

8 ПОДГОТОВКА К РАБОТЕ

8.1 ВЫБОР МЕСТА ДЛЯ СТРЕЛЬБЫ

Стрельба из револьвера ведется с любого места из любого положения, обеспечивающих поражение цели в кратчайшее время.

Выбранное место для стрельбы должно в наибольшей степени обеспечивать удобство действий, наибольшую эффективность огня.

8.2 ЗАРЯЖАНИЕ РЕВОЛЬВЕРА

Зарядите обойму патронами.

Сдвиньте кнопку выключателя барабана "вперед".

Откиньте барабан с качалкой влево.

Вставьте патроны в обойме в патронники барабана.

Введите барабан с качалкой в рамку до защелкивания его фиксатором барабана. Рукой доверните барабан до постановки его на стопор.

Револьвер готов к стрельбе.

9 ПОРЯДОК РАБОТЫ

9.1 ВЕДЕНИЕ СТРЕЛЬБЫ

Стрельба из револьвера складывается из выполнения следующих приемов: изготовки к стрельбе, производства выстрела, прекращения стрельбы.

Изготовка к стрельбе

При стрельбе из положения стоя (рис. 8) примите стойку вполоборота налево с распределением тяжести тела равномерно на обе ноги. Держите револьвер дульной частью вверх отвесно на уровне правого глаза, при этом положение кисти руки на уровне подбородка; левая рука свободно опущена.

Вложите указательный палец в спусковую скобу, не касаясь спускового крючка.

Рисунок 8 — Правильная изготовка

Примечания

1 При стрельбе с левой руки положение корпуса тела обратное.

2 Если стрельба будет вестись с предварительным взведением курка, а не самовзводом, то энергичным нажатием большим пальцем правой руки на курок поставьте его на боевой взвод.

При стрельбе с колена (рис. 9) выставьте назад левую ногу так, чтобы носок ступни был против каблука правой ноги.

Опуститесь на левое колено и присядьте на каблук, правую ногу от колена до ступни держите по возможности отвесно, носок ступни — в направлении на цель.

Для принятия положения к стрельбе лежа следует сделать полный шаг правой ногой вперед и немного вправо; опуститься на левое колено и поставить левую руку на землю впереди себя, пальцами вправо; лечь на левый бок и повернуться на живот, раскинув ноги слегка в сторону носками наружу.

Рисунок 9 — Положение стрельбы с колена

Производство выстрела

Для производства выстрела из всех положений для стрельбы нужно выбрать точку прицеливания.

Примечание — При выборе цели и точки прицеливания необходимо руководствоваться ее значением, выбирая ближайшую и наиболее уязвимую.

Не прекращая наблюдения за целью, вытяните правую руку с револьвером вперед. Удерживая револьвер за рукоятку кистью правой руки (рис. 10), наложите указательный палец этой руки первым суставом на спусковой крючок таким образом, чтобы между пальцем и боковой поверхностью должен оставаться зазор.

Вытяните по левой стороне рукоятки большой палец правой руки параллельно направлению ствола.

Револьвер должен опираться нижней поверхностью на средний палец.

Это гарантирует постоянную посадку рукоятки в руке.

Место соприкосновения указательного пальца со спусковым крючком

Револьвер всей своей тяжестью должен лежать на среднем пальце (правильная изготовка)

Рисунок 10

Примечание — Одинаковая посадка от выстрела к выстрелу необходима, иначе средняя точка попадания будет непроизвольно перемещаться по высоте.

Для прицеливания задержите дыхание на естественном выдохе до 20 с. Выстрел не будет удачным, если на подготовку к нему затрачено более 20 с, т.к. зрение устает и теряет свою остроту. Закройте (зажмурьте) левый глаз, а правым смотрите через прорезь целика на мушку так, чтобы мушка пришлась на середину прорези, а ее вершина — наравне с верхними краями целика (рис. 11) "ровная мушка". В таком положении подведите револьвер под точку прицеливания и одновременно начните нажим на спусковой крючок.

При прицеливании из-за неопытности стрелка может происходить сваливание револьвера: наклон вправо или влево относительно плоскости стрельбы (рис. 12). При этом пули отклоняются в том же направлении: при сваливании вправо — вправо и вниз; при сваливании влево — влево и вниз.

Стреляющий должен плавно увеличивать давление на спусковой крючок в течение того времени, когда вершина "ровной мушки" совмещается с точкой прицеливания. В то время как мушка отклонится от точки прицеливания, необходимо, не увеличивая, но и не ослабляя давления, выправить наводку. Как только "ровная мушка" вновь совместится с точкой прицеливания, плавно (без дерганья) усильте нажим на спусковой крючок. Произойдет выстрел.

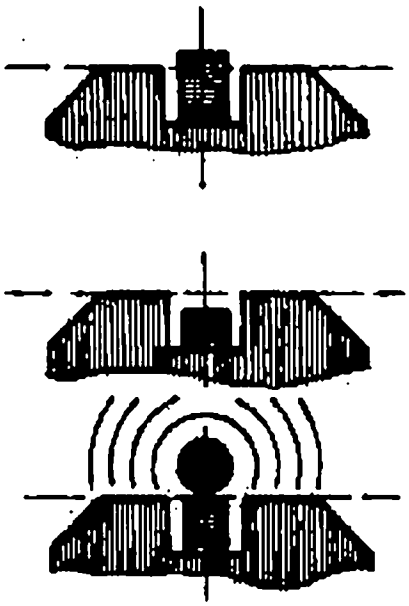

Рисунок 11 — Прицеливание

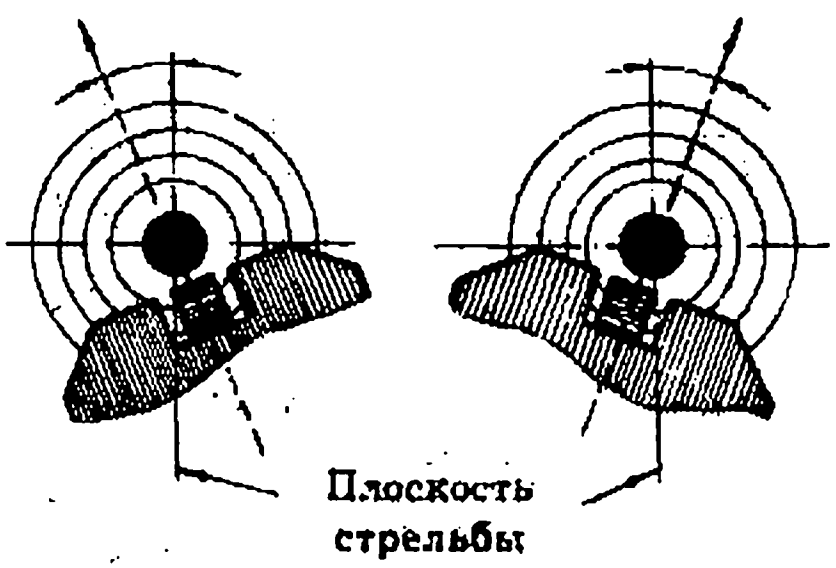

Рисунок 12 — Сваливание револьвера

Разряжение револьвера

Нажмите на кнопку выключателя барабана "вперед".

Откиньте барабан влево.

Нажмите на фиксатор барабана до упора и удалите обойму с гильзами (патронами) с помощью экстрактора, который выдвигает ее примерно на 15 мм.

Выведите гильзы (патроны) из гнезд — отверстий обоймы в радиальном направлении.

9.2 ОПРЕДЕЛЕНИЕ СРЕДНЕЙ ТОЧКИ ПОПАДАНИЯ

При стрельбе из одного и того же оружия каждая пуля вследствие ряда случайных причин описывает свою траекторию и имеет свою точку падения, не совпадающую с другими (рис. 13).

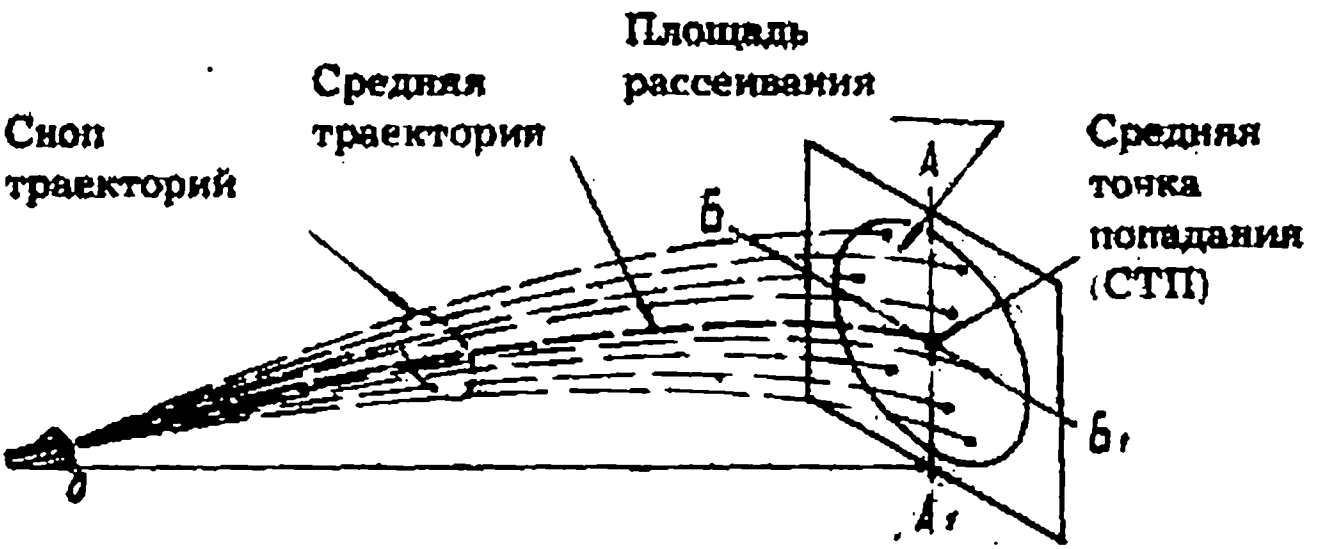

$ОА_1$ — расстояние от дульного среза до щита,

$АА_1$ — ось рассеивания по высоте,

$ББ_1$ — ось рассеивания по боковому направлению

Рисунок 13 — Рассеивание пуль при стрельбе на вертикальной плоскости

На площади рассеивания можно определить точку, являющуюся центром рассеивания (средней точкой попадания — СТП) методом последовательного деления отрезков (рис. 14).

Соедините прямой две любые пробоины, расстояние между ними разделите пополам; полученную точку соедините со следующей пробоиной; расстояние между ними разделите на три равные части (каждый раз новая линия делится на число соединенных пробоин).

Если пробоин четыре, то точку на конце первой трети второй линии соедините с четвертой пробоиной и разделите третью (в порядке начертания) линию на четыре части и т.д.

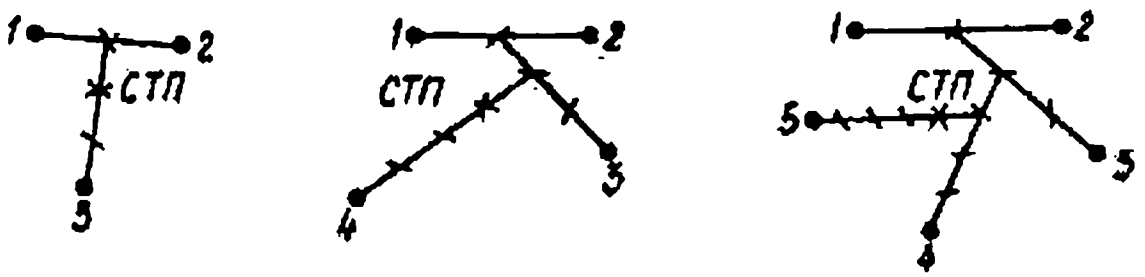

по трем пробоинам | по четырем пробоинам | по пяти пробоинам

Рисунок 14 — Определение положения средней точки попадания способом последовательного деления отрезков

Средняя точка попадания будет находиться в конце первого отрезка линии, соединяющей последнюю пробоину со всеми остальными.

С какой бы пули (пробоины) Вы ни начали считать, СТП всегда остается на своем месте.

СТП для данного револьвера не должна отклоняться от точки прицеливания более, чем на 100 мм в любом направлении.

9.3 ОПРЕДЕЛЕНИЕ КУЧНОСТИ БОЯ

Кучностью боя (стрельбы) называется явление естественного рассеивания пуль (траекторий). Величина рассеивания определяется радиусом круга (рис. 15), включающего 100 % попаданий после серии выстрелов, центром которого является СТП. После каждой серии выстрелов определяется по пробоинам СТП, R100.

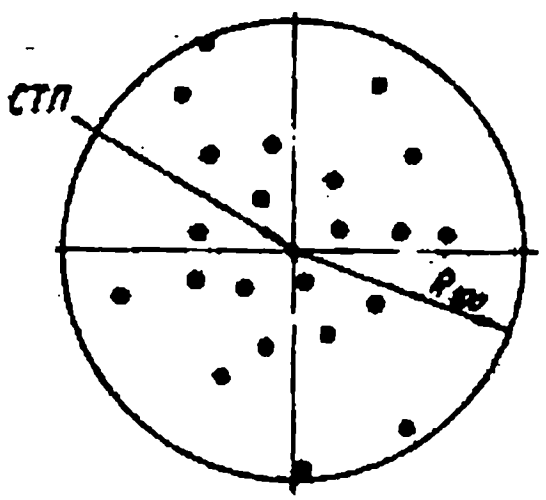

R100 – радиус круга, вмещающего 100 % попаданий

Рисунок 15 – Определение величины радиусов кругов рассеивания

Кучность боя для данного револьвера считается удовлетворительной, если радиус круга, вмещающего 100 % пробоин, не превышает значения 150 мм.

Примечания

1 Проверка кучности боя и определение СТП производится стрельбой по мишени размерами 400×400 мм с диаметром черного круга 200 мм на расстоянии 15±0,5 м от дульного среза ствола.

2 Проверка кучности боя должна производится стрелками, выполняющими нормативы стрельбы из контрольного револьвера.

Пример определения кучности боя приведен на рис. 16.

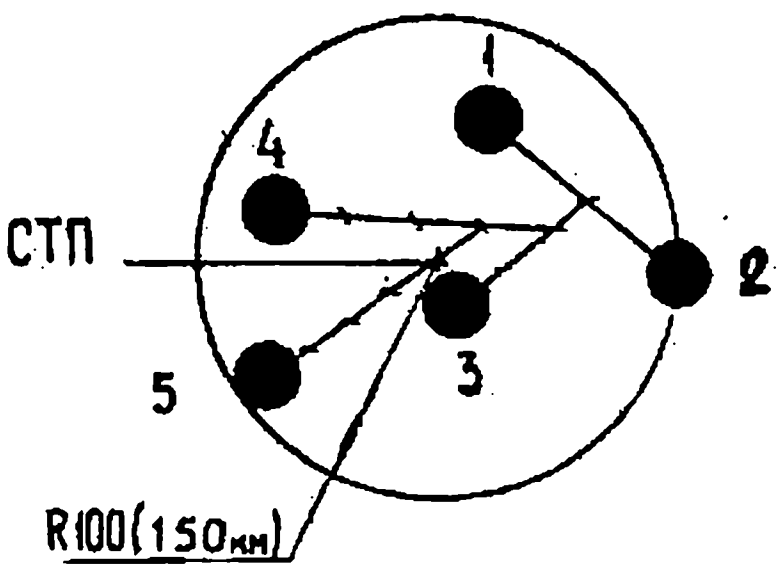

Рисунок 16

100 % ПОПАДАНИЙ (5 ПРОБОИН ИЗ 5 ВЫСТРЕЛОВ)

1) Определите СТП путем последовательного деления отрезков между пятью пробоинами.

2) Поставьте одну ножку циркуля в точку "СТП", другую – в центр дальней из пяти пробоин. Проведите окружность, центром которой является построенная СТП. Измерьте радиус круга, включающего все 5 пробоин. Он должен быть не более 150 мм.

Если после первой стрельбы кучность боя незначительно отличается от установленной нормы, произведите повторную стрельбу с целью уменьшения влияния случайных факторов, зависящих от пристрельщика, а не от револьвера.

9.4 ТОЧНОСТЬ СТРЕЛЬБЫ

9.4.1 Точность стрельбы определяется точностью совмещения СТП с намеченной точкой на цели (точкой прицеливания). Она обеспечивается точным приведением оружия к нормальному бою, тщательным сбережением оружия, боеприпасов и выучкой стреляющего.

Точность стрельбы снижается:

1) при "крупной мушке" (см. рис. 11),

когда мушка выше прорези целика. СТП при этом отклоняется вверх;

2) при "мелкой мушке", когда мушка ниже прорези целика. СТП отклоняется вниз;

3) при неправильной постановке ног. Если мушка в своих колебаниях из-за неправильного поворота стрелка на мишень (цель) относительно цели уклоняется вправо, то нужно отставить левую ногу назад. Если наоборот, мушка больше уклоняется влево, левую ногу нужно выставить вперед (рис. 17);

4) при неплавном спуске курка, что вызывает, как правило, отклонение СТП вправо и вниз;

5) при погнутости мушки и забоинах на дульном срезе, СТП отклоняется в сторону, противоположную погнутости (забоине);

6) при плохой освещенности и метеорологических условиях.

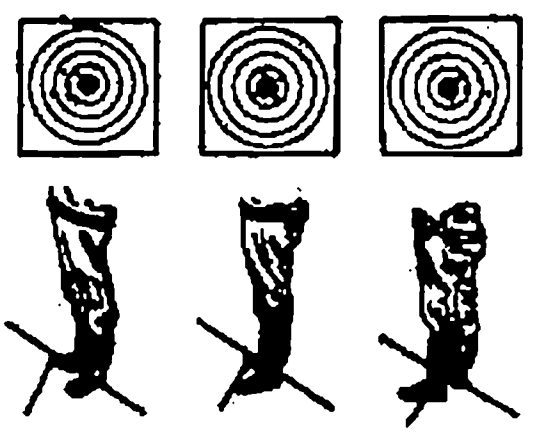

Рисунок 17 — Перемещение СТП в зависимости от постановки ног (при однообразном прицеливании).

9.5 ПРИВЕДЕНИЕ РЕВОЛЬВЕРА К НОРМАЛЬНОМУ БОЮ

9.5.1 Проверка боя револьвера производится с целью выявления соответствия положения СТП установленной в разделе 2 норме.

Проверка боя производится:

1) при поступлении револьвера в эксплуатирующую организацию;

2) при обнаружении во время стрельбы значительных отклонений пуль;

3) после ремонта и замены частей, которые могли бы изменить его бой;

4) периодически при каждой возможности в условиях боевого применения.

Если при проверке окажется, что положение СТП не удовлетворяет установленным требованиям, то револьвер приводится к нормальному бою.

9.5.2 Приведение револьвера к нормальному бою производится стрельбой сериями на дистанции 15±0,5 м патронами одной партии. Чем больше будет произведено выстрелов, тем точнее можно определить положение СТП.

Стрельба должна проводиться в ясные, безветренные дни или в закрытом тире. Щиты с мишенями устанавливаются строго по отвесу.

Стрельба из револьвера производится из положения стоя или лежа, как с упора (дерн, мешок, набитый опилками), так и без него. При стрельбе с упора кисть с револьвером должна быть на весу и не касаться упора.

Точка прицеливания должна находиться на уровне головы пристрельщика.

На мишени отмечается выбранная стрелком точка прицеливания и производится серия выстрелов.

СТП определяется в соответствии с подразделом 9.2. Бой считается нормальным если СТП отклоняется от точки прицеливания не более, чем на 100 мм в любом направлении.

Если после первой стрельбы отклонение СТП незначительно отличаются от установленной нормы, допускается повторная стрельба, так как это могло произойти по причинам, зависящим от пристрельщика, а не от револьвера.

Револьвер, не удовлетворяющий требованиям нормального боя, подвергается исправлению прицельной линии путем перемещения целика и (или) припиловки мушки.

Примечание — Прицельная линия — отрезок прямой, соединяющий середину прорези целика с вершиной мушки.

9.5.3 Определение величины перемещения целика и (или) прицеливки мушки указано на примере рис. 18 и рассчитывается из подобия треугольника,

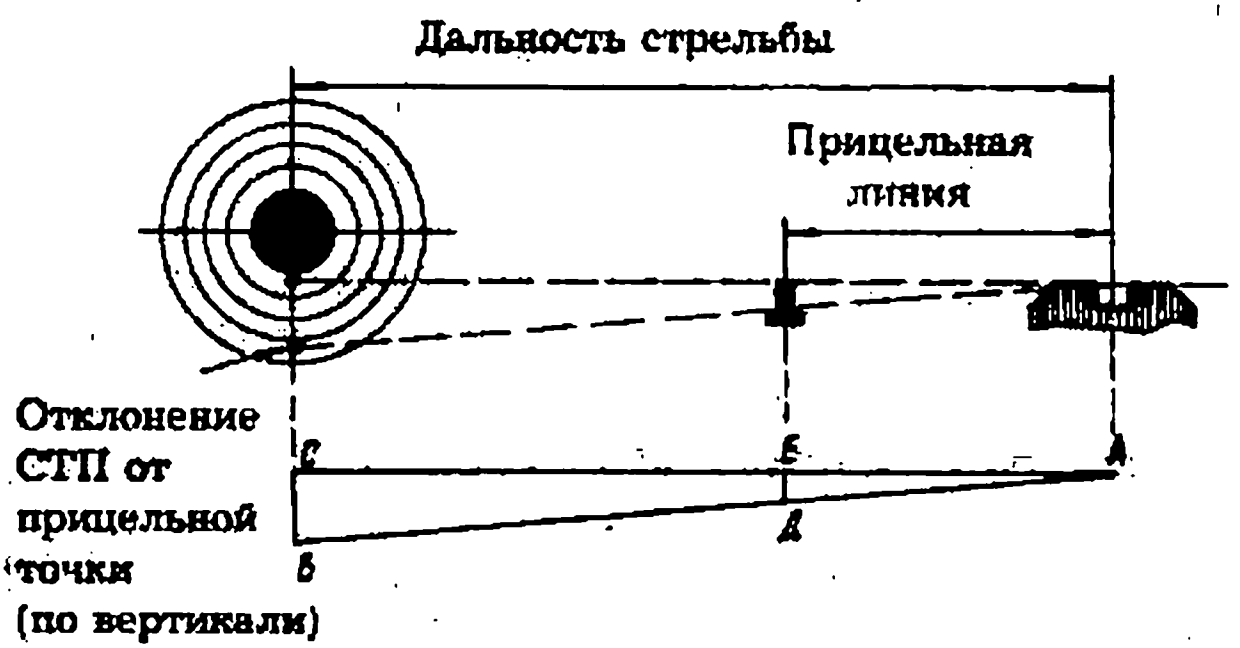

Пример: АС—15 м;
АЕ—83,75 мм;
ВС—200 мм.
ДЕ—х

$\Delta ABC \sim \Delta ADE$

$$\frac{AC}{AE} = \frac{BC}{X}$$

$$X = \frac{AE \cdot BC}{AC} = \frac{83{,}75 \cdot 200}{15 \cdot 1000} = 1{,}11 \text{ мм}$$

Примечание — Максимальная корректировка мушки должна быть не более 1,8 мм.

Рисунок 18 — Определение величины прицеливки мушки или перемещение целика

Если при дальности стрельбы 15 м, длине прицельной линии 83,75 мм отклонение СТП от прицельной точки вниз по вертикали равно 200 мм, то необходима припиловка мушки на 1,11 мм.

При отклонении СТП от прицельной точки по горизонтали на 200 мм необходимо переместить целик на 1,11 мм. Максимальное смещение целика не должно быть более 1,8 мм.

Смещение целика влево или вправо (в зависимости от направления отклонения СТП) производится ослаблением крепежного винта целика поворотом на два-три витка с помощью отвертки из одиночного комплекта ЗИП. После передвижения целика винт вновь закручивается. Производится повторная стрельба.

Приведение револьвера к нормальному бою считается законченным, когда револьвер в отношении положения СТП удовлетворяет требованию раздела 2.

После приведения револьвера к нормальному бою винт целика должен стопориться лаком на основе клея БФ-4 ГОСТ 12172-74 и нитрозиком А ГОСТ 9307-78 или эмалью ХВ-16 (черной) ТУ 6-10-1301-83.

10 ВОЗМОЖНЫЕ НЕИСПРАВНОСТИ И СПОСОБЫ ИХ УСТРАНЕНИЯ СТРЕЛКОМ

Неисправность	Причина неисправности	Метод устранения
Загрязнены наружные поверхности револьвера, патронов, принадлежностей		Произведите чистку с помощью протирочной ветоши. Протрите спиртосодержащей жидкостью. Смажьте ружейным маслом.
Загрязнены ствол и патронники барабана		Произведите чистку ствола и патронников с помощью протирки, продев в ее прорезь протирочный материал, и ершика с последующей смазкой ружейным маслом.
Осечка. Курок спущен, но выстрела не произошло	1 Неисправен патрон	1 Перезарядите барабан. Неисправные патроны следует отобрать и сдать по установленным правилам.
	2 Барабан не зафиксирован заходом стопора в паз барабана	2 Нажмите на кнопку выключателя барабана вперед; откиньте барабан влево и вновь защелкните барабан в рамку. Поверните барабан до установки его на стопор.
	3 Недостаточный выход бойка	3 Произведите чистку бойка, затем-смазку, для чего: — утопите отверткой боек, — капните ружейным маслом, — отпустите боек.

Неисправность	Причина неисправности	Метод устранения
		При необходимости повторите: движение бойка должно быть свободным.
Затруднено извлечение обоймы с гильзами	1 Механические повреждения гильз 2 Нагар в патроннике 3 Загрязнение экстрактора	1 Повторно нажмите на фиксатор барабана. 2 Произведите чистку патронников с помощью ершика и протирки. 3 Произведите чистку экстрактора ветошью.
Задержка при откидывании барабана	Самооткручивание экстрактора в фиксаторе барабана	Закрутите до отказа фиксатор барабана, для чего: — вращайте против часовой стрелки за рифленую поверхность фиксатора.
Отклонение СТП $\geq$ 100 мм	Револьвер не приведен к нормальному бою	Приведите револьвер к нормальному бою в соответствии с указаниями подраздела 9.5.
Качание щечек	Ослабление крепежного винта	Затяните винт отверткой до исключения качания.
Раскрепление накладки от рамки	Ослабление крепления накладки	Затяните винты крепления отверткой.
Отсутствие фиксации патрона в обойме	Нарушение целостности обоймы ее деформация	Произведите замену обоймы из комплекта принадлежностей.

Примечание — Все остальные неисправности устраняются в ремонтных подразделениях.

11 ТЕХНИЧЕСКОЕ ОБСЛУЖИВАНИЕ

11.1 ОБЩИЕ УКАЗАНИЯ

Техническое обслуживание револьвера, выполненное своевременно и правильно, обеспечивает постоянную готовность его к использованию по назначению. Проводится в специально отведенных местах на оборудованных или приспособленных для этой цели столах, подстилках, досках, фанере и т.п., предварительно очищенных от грязи и пыли.

По окончании технического обслуживания сделайте отметку в разделе 18.

При эксплуатации револьвера проводятся следующие виды технического обслуживания:

— контрольный осмотр (КО);

— ежедневное техническое обслуживание (ЕТО);

— техническое обслуживание № 1 (ТО-1).

При длительном хранении (в хранилищах) проводится регламентированное техническое обслуживание (РТО) в объеме ТО-1.

КО и ЕТО не планируются, а проводятся в процессе эксплуатации.

ТО-1 и РТО проводятся в установленные сроки подразделениями технического обслуживания и ремонта.

11.2 КОНТРОЛЬНЫЙ ОСМОТР

КО револьвера, патронов, инструмента и принадлежностей проводится непосредственно перед эксплуатацией и учениями.

При подготовке к стрельбе револьвера необходимо обратить особое внимание на:

1) соответствие заводских номеров на рамке, барабане указанным в разделе 3 (особенно это важно для револьвера с длительным сроком службы);

2) отсутствие в стволе забоин, задирин, царапин и остатков протирочного материала;

3) надежную фиксацию барабана в рамке;

4) свободный, без заеданий, ход бойка;

5) легкий ход фиксатора барабана;

6) надежность фиксации патронов в обойме;

7) беспрепятственное вхождение патронов патронники барабана.

Выявленные при осмотре неисправности должны быть устранены с помощью принадлежностей в соответствии с разделом 10.

При осмотре патронов необходимо проверить:

1) отсутствие на гильзах ржавчины и зеленого налета на капсюле; помятостей и трещин на капсюле; выступание капсюля над поверхностью торца гильзы.

При осмотре инструмента и принадлежностей обратите внимание на отсутствие:

1) забоин, царапин на лезвии протирки. Не допускается погнутость протирки;

2) скругленности или забитости пера отвертки, несоответствия заточки шлицам винтов;

3) погнутости стебля ершика и выщипанности щетины.

11.3 ЕЖЕДНЕВНОЕ ТЕХНИЧЕСКОЕ ОБСЛУЖИВАНИЕ

ЕТО проводится непосредственно после эксплуатации, транспортирования.

При ЕТО выполняйте следующие работы:

1) удалите пыль, грязь с наружных поверхностей револьвера;

2) по окончании стрельбы, но не позднее, чем через 2 часа, подвергните револьвер неполной разборке, чистке раствором РЧС (РЧС–раствор 200 г аммония углекислого ГОСТ 3770-75 и 3–5 г бихромата калия ГОСТ 2652-78 в 1 л водопроводной воды), осмотру и смазке маслом ружейным РЖ ТУ 38.1011315-90 тонким слоем. Чистку патронников и ствола производите ершиком с маслом ружейным и протиркой с хлопчатобумажной салфеткой. Салфетка, при введении ее в канал ствола, должна полностью заполнять собой нарезы, где обычно начинается коррозия.

После чистки осмотрите ствол методом "тени".

Метод "тени"

Для осмотра канала ствола нажмите на кнопку выключателя барабана "вперед" и откиньте барабан влево.

Вставьте в окно рамки зеркало (или полированную пластинку или лист белой бумаги), как показано на рисунке, и посмотрите в ствол с дульной части – "тень" поперечного кольца с внутренними нарезами должна быть четкой.

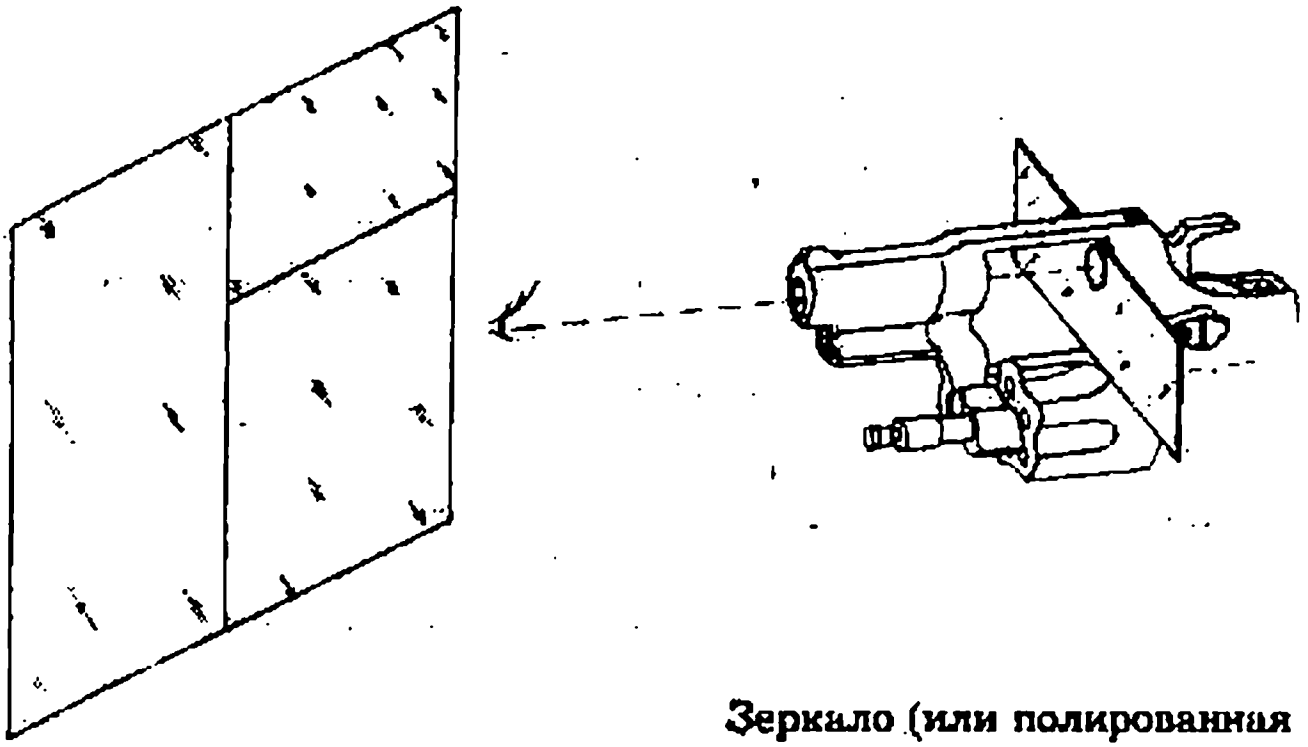

Зеркало (или полированная пластинка или белая бумага)

Рисунок 19

Убедитесь в отсутствии "изношенности" полей (овальность канала), влияющей на точность выстрела; — забоин, задирин, царапин, влияющих на правильность боя,— закупорки ствола (остатки протирочного материала), которая может вызвать раздутие и разрыв ствола при выстреле.

Если револьвер не использовался, чистку производите не реже одного раза в семь дней.

Смазку наносите только на хорошо очищенную и сухую поверхность металла.

11.4 ТЕХНИЧЕСКОЕ ОБСЛУЖИВАНИЕ № 1

11.4.1 При ТО-1 производится неполная и (или) полная разборка револьвера.

Неполная разборка производится для чистки, смазки и осмотра револьвера, полная — для чистки при сильном загрязнении револьвера, после нахождения его под дождем, в снегу, при переходе на новую смазку, при постановке на длительное хранение и при ремонте.

Частая полная разборка не рекомендуется.

Правила разборки и сборки:

1) перед разборкой убедитесь в отсутствии патронов в барабане;

2) детали и узлы револьвера расположите на чистой салфетке в порядке разборки, не допуская их смешивания с деталями других револьверов.

11.4.2 Неполная разборка:

1) вывернув винт 21 (см. рис. 3) отделите щечки;

2) нажав снизу на упор боевой пружины 45, выведите его из рамки вместе с вилкой 43 и боевой пружиной 44;

3) откиньте барабан с качалкой 26 влево;

4) выкрутите рукой толкатель экстрактора 54 по часовой стрелке (левая резьба) с помощью рифленой поверхности;

5) отделите фиксатор барабана 52 с заштифтованной гайкой 55, качалку 51, пружину 50, кольцо 57 и экстрактор 47.

11.4.3 Сборка револьвера после неполной разборки:

1) произведите сборку деталей барабана, для чего: вставьте в качалку 26 в следующей последователь-

сти – кольцо 57, пружину 50, фиксатор барабана 52 (в сборе с толкателем экстрактора 54, пружиной 53 и заштифтованной гайкой 55) и введите в барабан экстрактор 47; при этом штифты 49 должны войти в свои пазы на звездке. Придерживая рукой зафиксированный экстрактор, ввернite толкатель экстрактора 54 против часовой стрелки до отказа;

2) соберите узел (боевая пружина 44, вилка 43 и упор 45 малым плечом к спусковому крючку); зафиксируйте вилку между перепонкой курка 42; нажав снизу на упор 45, зафиксируйте его на приливах Т;

3) закрепите щечки на рукоятке рамки таким образом, чтобы штифт 25 вошел в глухие отверстия обеих щечек; закрутите винт 21 до отказа;

4) проверьте правильность сборки револьвера после неполной разборки, для чего: взведите курок, нажмите на спусковой крючок и отпустите; барабан должен повернуться на 1/5 оборота. Работу механизма экстрактирования проверьте нажатием до отказа на гайку фиксатора 55 при откинутом влево барабане. Экстрактор должен свободно выйти за плоскость барабана примерно на 15 мм.

11.4.4 Полная разборка производится в следующем порядке:

1) произведите неполную разборку, руководствуясь п. 11.4.2;

2) выверните винты 18 и 19, отделите накладку 20, отожмите боек 5, отделите упор бойка 6 от рамки и извлеките боек с пружиной 4;

3) откиньте барабан с качалкой 26 влево и выведите ось М качалки барабана 51 из отверстия В рамки;

4) снимите со штифта 8 спусковой крючок 10 с толкателем 16 и разобщителем 13, шайбами 11; выведите конец пружины 9 за рамку, отжимая вперед стопор барабана 32;

5) потянув на себя, выведите ось 4 с толкателем 16 из отверстий спускового крючка; отделите разобщитель 13, пружину 17 и шайбы 12;

6) снимите курок 42 со штифта 38;

7) выталкните штифт 30 из рамки и извлеките стопор барабана 32 с пружиной 31;

8) открутив винт 28, снимите кнопку выключателя 27 с прокладкой 29;

9) утопив (со стороны окна рамки) выступающий выключатель фиксатора 7, извлеките его с пружиной 36 из рамки.

11.4.5 Сборка револьвера после полной разборки:

1) заведите пружину 36 в глухое отверстие выключателя фиксатора 7; поджимая пружину, установите в рамку выключатель фиксатора таким образом, чтобы выступающий его конец вошел в отверстие А (см. рис. 6);

2) закрепите винтом 28 (см. рис. 3) кнопку выключателя 27 с прокладкой 29 на внешней стороне рамки; проверьте работу выключателя фиксатора;

3) вложив пружину 31 между ребрами стопора барабана 32, поставьте его в рамку таким образом, чтобы полукруглый выступ Ж (см. рис. 6) вышел через прорезь в окно рамки, и закрепите стопор барабана штифтом 30 (см. рис. 3);

4) вложите пружину 17 (см. рис. 3) между проушинами разобщителя 13, одновременно вставьте разоб-

щитель 13 с шайбами 12 между пятками спускового крючка 10 и введите ось 14 с толкателем 16;

5) вставьте пружину 9 между зубьями спускового крючка и, отжав вперед стопор барабана 32, установите спусковой крючок с шайбами 11 на штифт 8;

6) наденьте курок 42 на штифт 38 таким образом, чтобы колено разобщителя 13 вошло в паз Н курка;

7) установите барабан в рамку: введите ось качалки М в отверстие В рамки и защелкните барабан в рамку;

8) установите пружину 4 с бойком 5 (тонким концом в направлении ствола) в сквозное отверстие рамки;

9) поджав подпружиненный боек, заведите в направляющую рамки упор бойка 6 таким образом, чтобы боек вошел в отверстие упора и, удерживая упор, установите накладку 20 в рамку таким образом, чтобы штифты 37 и 38 вошли в свои отверстия, а упор бойка встал в направляющую накладки; закрепите ее винтами 18, 19 с помощью отвертки и, убедившись в зафиксированном положении барабана в рамке, закерните винты; проверьте ход бойка;

10) произведите дальнейшую сборку, руководствуясь п. 11.4.3;

11) проверьте правильность работы частей и механизмов револьвера после сборки в соответствии с п.п. 5) 11.4.3.

12 СВИДЕТЕЛЬСТВО О ПРИЕМКЕ

Револьвер служебный РСЛ-1 калибра 9 мм

РСЛ-1.00.000, ~~РСЛ-1.00.000-01~~

(ненужное зачеркнуть)

заводской номер _____

соответствует техническим условиям

РСЛ-1.00.000 ТУ и признан годным для эксплуатации.

Дата изготовления_____

(месяц, год)

Штамп ОТК

13 ГАРАНТИИ ИЗГОТОВИТЕЛЯ (ПОСТАВЩИКА)

13.1 Изготовитель гарантирует соответствие качества револьвера требованиям технических условий РСЛ-1.00.000 ТУ при соблюдении потребителем условий и правил транспортирования, хранения и обслуживания, установленных в руководстве по эксплуатации РСЛ-1.00.000 РЭ.

13.2 Гарантийный ресурс — 2500 выстрелов (в том числе 500 выстрелов на одну обойму), в пределах гарантийного срока эксплуатации.

13.3 Гарантийный срок эксплуатации — 10 лет со дня изготовления, в том числе и хранения в заводской упаковке.

13.4 Претензии по качеству револьвера в пределах указанных гарантий рассматриваются заводом-изготовителем.

14 СВЕДЕНИЯ О КОНТРОЛЬНОМ ОТСТРЕЛЕ

Дата проведения контрольного отстрела	Тип используемого патрона	Наименование или условное обозначение организации, производившей контрольный отстрел	Номер протокола
23.04.03	Курц 9х17 [illegible]	[illegible] ОТДЕЛ УВД КИРОВСКОЙ ОБЛ [illegible] ПРЕДВАРИТЕЛЬН. СИСТЕМ [illegible] ПРОИЗВЕДЕН [illegible]	

15 СВЕДЕНИЯ О ДВИЖЕНИИ ИЗДЕЛИЯ ПРИ ЭКСПЛУАТАЦИИ И ПОСТАНОВКЕ НА УЧЕТ В РАЗРЕШИТЕЛЬНОЙ СИСТЕМЕ

Поступило		Должность, фамилия и подпись лица, ответственного за приемку	Отправлено		Должность, фамилия и подпись лица, ответственного за отправку	Отметка о регистрации в разрешительной системе
откуда	номер и дата приказа (наряда)		куда	номер и дата приказа (наряда)		

16 СВЕДЕНИЯ О ЗАКРЕПЛЕНИИ ИЗДЕЛИЯ ПРИ ЭКСПЛУАТАЦИИ

Должность	Фамилия лица, ответственного за эксплуатацию	Номер и дата приказа		Подпись ответственного лица
		о назначении	об отчислении	

17 УЧЕТ РАБОТЫ

Месяцы	Итоговый учет работы по годам									
	_____г.		_____г.		_____г.		_____г.		_____г.	
	Кол. выст-релов	Под-пись	Кол. выст-релов	Под-пись	Кол. выст-релов	Под-пись	Кол. выст-релов	Под-пись	Кол. выст-релов	Под-пись
Январь										
Февраль										
Март										
Апрель										
Май										
Июнь										
Июль										
Август										
Сентябрь										
Октябрь										
Ноябрь										
Декабрь										
ИТОГО: а) за год б) с начала эксплуатации										

Месяцы	Итоговый учет работы по годам											
	____ г.		____ г.		____ г.		____ г.		____ г.		____ г.	
	Кол. выст-релов	Под-пись	Кол. выст-релов	Под-пись	Кол. выст-релов	Под-пись	Кол. выст-релов	Под-пись	Кол. выст-релов	Под-пись	Кол. выст-релов	Под-пись
Январь												
Февраль												
Март												
Апрель												
Май												
Июнь												
Июль												
Август												
Сентябрь												
Октябрь												
Ноябрь												
Декабрь												
ИТОГО: а) за год б) с начала эксплуатации												

18 УЧЕТ ТЕХНИЧЕСКОГО ОБСЛУЖИВАНИЯ

Дата	Вид технического обслуживания	Замечания о техническом состоянии	Должность, фамилия и подпись ответственного лица

19 ПРАВИЛА ХРАНЕНИЯ И КОНСЕРВАЦИИ

19.1 УСЛОВИЯ ХРАНЕНИЯ

Револьвер и патроны должны находиться на хранении в отапливаемых помещениях, имеющих естественную или принудительную вентиляцию, удовлетворяющих требованиям ГОСТ В9.003-80 в условиях 2(С), на стеллажах штабелями не более трех рядов. Склад должен быть заполнен ящиками с револьверами не более, чем на 55% своего объема.

Хранение может производиться и в полевых условиях в штатных укупорках под навесом или на специально оборудованных площадках. Площадки должны быть расчищены, посыпаны гравием и иметь водоотводящую канаву по периметру. Нижний ряд ящиков укладывается на деревянные подкладки, исключающие воздействие атмосферных осадков. Штабеля следует укрыть тентами (светлыми — от воздействия прямых солнечных лучей).

19.2 ПРАВИЛА КОНСЕРВАЦИИ

Нанести ружейное масло РЖ ТУ38.1011315-90 тонким слоем на хорошо очищенную и сухую поверхность канала ствола, патронников и всех остальных металлических деталей револьвера и элементов одиночного комплекта ЗИП.

20 ТРАНСПОРТИРОВАНИЕ

Перевозка служебных револьверов и патронов может производиться всеми видами транспорта в укладочных ящиках (без ограничения дальности) с соблюдением мер безопасности и правил, установленных Правительством РФ.

По окончании транспортирования при вводе в эксплуатацию производится контрольный отстрел оружия и боеприпасов к нему.

21 ОСОБЫЕ ОТМЕТКИ

СОДЕРЖАНИЕ

1 Назначение 3
2 Технические характеристики. 5
3 Комплектность 6
4 Инструмент и принадлежности 8
5 Маркирование и клеймение 10
5.1 Маркирование 10
5.2 Клеймение 12
6 Устройство и работа 13
7 Указания мер безопасности 29
8 Подготовка к работе. 30
8.1 Выбор места для стрельбы. 30
8.2 Заряжание револьвера. 30
9 Порядок работы. 31
9.1 Ведение стрельбы 31
9.2 Определение средней точки попадания 36
9.3 Определение кучности боя 38
9.4 Точность стрельбы 40
9.5 Приведение револьвера к нормальному бою 42
10 Возможные неисправности и способы их устранения стрелком 46
11 Техническое обслуживание. 48
11.1 Общие указания 48
11.2 Контрольный осмотр 48
11.3 Ежедневное техническое обслуживание. 50
11.4 Техническое обслуживание №1 52
12 Свидетельство о приемке 56

13 Гарантии изготовителя (поставщика) 57
14 Сведения о контрольном отстреле 58
15 Сведения о движении изделия при эксплуатации и постановке на учет в разрешительной системе 59
16 Сведения о закреплении изделия при эксплуатации 60
17 Учет работы 61
18 Учет технического обслуживания 63
19 Правила хранения и консервации 64
19.1 Условия хранения 64
19.2 Правила консервации 64
20 Транспортирование 65
21 Особые отметки 66

Завод изготовитель:

610601, г. Киров, ул. М.Гвардии, 67,
ОАО «Кировский завод «Маяк».
Телефон (8332) 67-35-98
Тел/факс (8332) 67-34-57
Телетайп 172461 «Огонь»